B95-96
3xR30

PLANTA
ESC 1:25

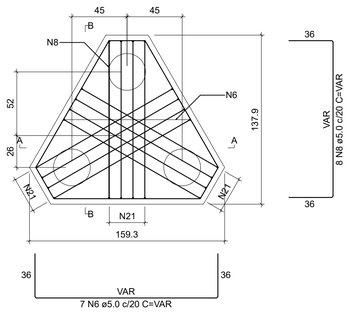

CORTE A-A
ESC 1:25

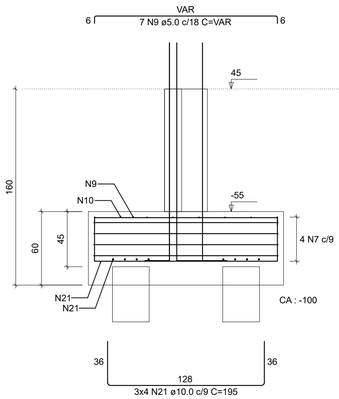

CORTE B-B
ESC 1:25

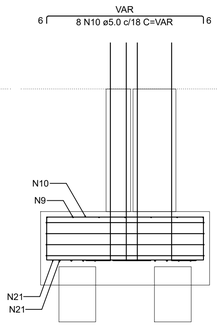

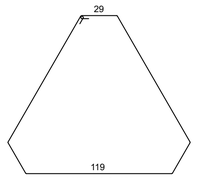

P95

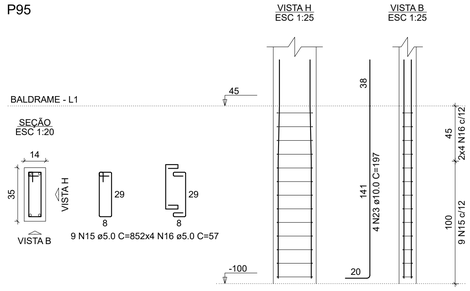

P96

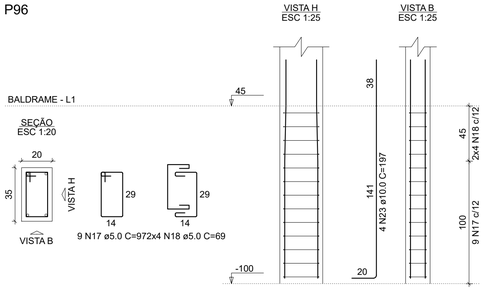

B69=B74
2xR30

PLANTA
ESC 1:25

CORTE A-A
ESC 1:25

CORTE B-B
ESC 1:25

P69

P74

B90-91
2xR30

PLANTA
ESC 1:25

CORTE A-A
ESC 1:25

CORTE B-B
ESC 1:25

P90=P91

RELAÇÃO DO AÇO

2xB69 B90-91 B95-96
P69 P74 2xP90
P95 P96

AÇO	N	DIAM (mm)	QUANT	C.UNIT (cm)	C.TOTAL (cm)
CA60	1	5.0	4	199	796
	2	5.0	18	395	7110
	3	5.0	14	173	2422
	4	5.0	2	209	418
	5	5.0	7	193	1351
	6	5.0	7	VAR	VAR
	7	5.0	4	455	1820
	8	5.0	8	VAR	VAR
	9	5.0	7	VAR	VAR
	10	5.0	8	VAR	VAR
	11	5.0	25	29	725
	12	5.0	34	107	3638
	13	5.0	26	74	1924
	14	5.0	22	29	638
	15	5.0	9	85	765
	16	5.0	8	57	456
	17	5.0	9	97	873
	18	5.0	8	69	552
CA50	19	6.3	6	151	906
	20	8.0	8	154	1232
	21	10.0	12	195	2340
	22	10.0	12	192	2304
	23	10.0	8	197	1576
	24	12.5	16	196	3136
	25	12.5	7	216	1512
	26	12.5	12	210	2520

RESUMO DO AÇO

AÇO	DIAM (mm)	C.TOTAL (m)	PESO + 10% (kg)
CA50	6.3	9.1	2.4
	8.0	12.3	5.3
	10.0	62.2	42.2
	12.5	71.7	76
CA60	5.0	287.9	48.8

PESO TOTAL (kg)	
CA50	125.9
CA60	48.8

Volume de concreto (C-25) = 3.00 m³
Área de forma = 20.19 m²

Obs:
01 - Todo espaçamento entre barras deverá ser respeitado;
02 - Cobrimento mínimo para fundações = 3cm / Cobrimento mínimo para demais elementos = 2,5cm;
03 - Todos os elementos de concreto deverão ser adensados de forma mecânizada (mangote), não é admitido adensamento manual;
04 - Prazos para desforma-> Pilares e faces laterais de vigas: 3 dias;
Face inferior de vigas: 14 dias;
Lajes: 21 dias;
Vigas com vãos superiores a 7m: 28 dias;
05 - Em vigas e lajes o processo de desforma deverá ocorrer do centro para as extremidades;
06 - Todas as lajes deverão receber uma armadura de distribuição (para combater fissuração superficial) com espaçamento de 25x25, aço 5.0mm;
07 - Toda laje deverá receber cura hidráulica por no mínimo 07 dias;

Aprovações

REALIZE
ARQUITETURA E ENGENHARIA

Contato
48 35270090
realize_enq@hotmail.com
realize_arq@hotmail.com

Responsável Técnico
Rafael Nuernberg
CREA - SC 129.640-7
Suéllen M. Costa Palmas
CAU - SC: A69267-0
EMPRESA = CREA - SC 136340-7

Projeto Educacional

Endereço : Rua Antônio Manoel Rocha, Espigão Grande - Maracajá / SC

Projeto Estrutural - Bloco Sul

Fundação;

Realize Arquitetura e Engenharia
CREA-SC 136.340-4

Prefeitura Municipal de Maracajá
CNPJ nº 82.915.026/0001-24

Escala	Data	ÁREA	Prancha
Indicada	10 . 11 . 2021	513,76m²	5/19